SCELLEMENT DES POTEAUX PARE-BALLONS

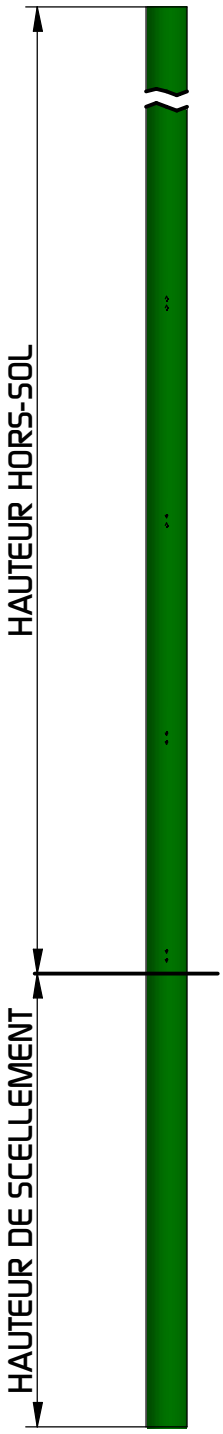

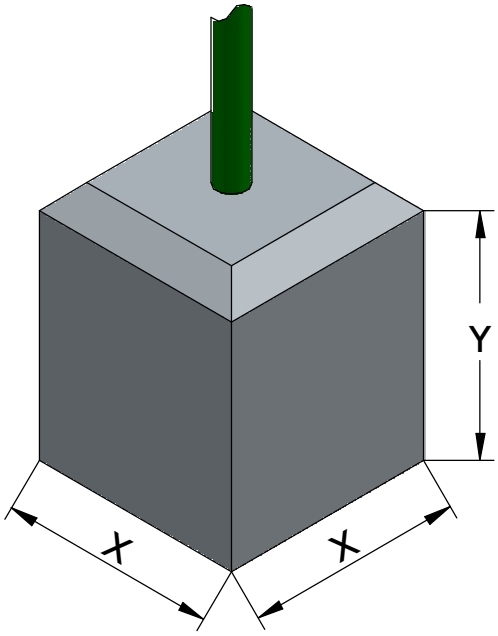

L'ORIENTATION DES POTEAUX EN FONCTION DES PERCAGES
EST INDIQUEE DANS LA SUITE DE LA NOTICE

HAUTEUR HORS-SOL	X LARGEUR MASSIF	Y HAUTEUR MASSIF
2,00 m	0.40 m	0.48 m
3,00 m	0,50 m	0,70 m
4,00 m	0,50 m	0,70 m
5,00 m	0,70 m	1,00 m
6,00 m	0,70 m	1,00 m
7,00 m	0,80 m	1,00 m
8,00 m	0,80 m	1,00 m
9,00 m	1,00 m	1,00 m
10,00 m	1,00 m	1,00 m

(données à titre indicative, à adapter selon la nature du sol)

(Nous déclinons toutes responsabilités en cas de mauvais scellement)

Rédacteur : A.B
Le : 21/01/2021

17 RUE DU CHÊNOT - 56380 BEIGNON - FRANCE
E-MAIL : secretariat@clomofrance.com

A CONSERVER

SCELLEMENT DES POTEAUX PARE-BALLONS - FILET ET GRILLAGE SIMPLE TORSION

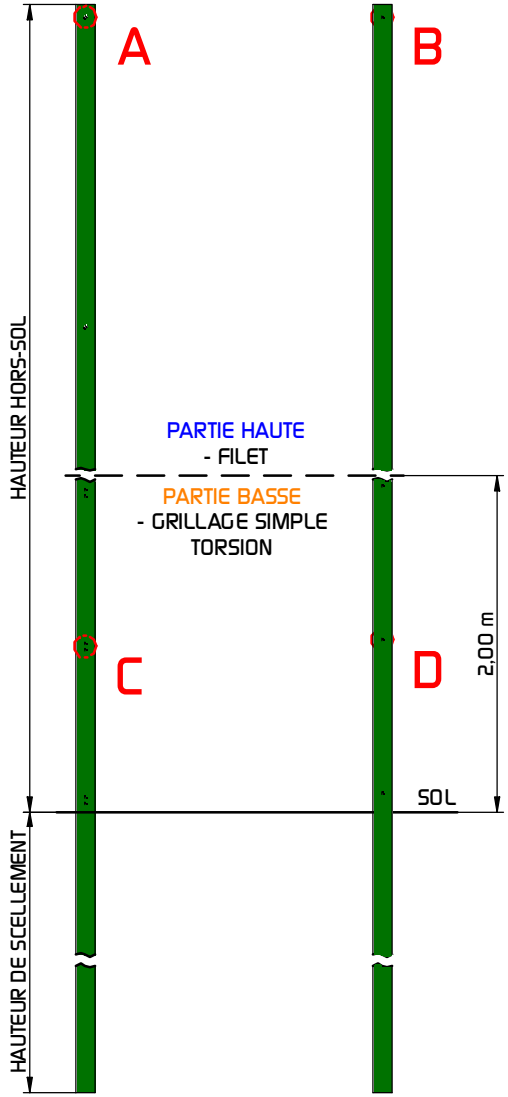

HAUTEUR HORS-SOL	HAUTEUR DE SCELLEMENT
3,00 m	0,70 m
4,00 m	0,70 m
5,00 m	1,00 m
6,00 m	1,00 m
7,00 m	1,00 m
8,00 m	1,00 m
9,00 m	1,00 m
10,00 m	1,00 m

TYPE DE PERCAGES SUR CHAQUE POTEAU		
HAUTEUR HORS-SOL	POTEAU DEPART	POTEAU INTERMEDIAIRE
3,00 m	10 x M8	7 x M8
4,00 m	10 x M8	7 x M8
5,00 m	10 x M8	7 x M8
6,00 m	10 x M8	7 x M8
7,00 m	10 x M8 + 4 x Ø11	8 x M8
8,00 m	10 x M8 + 4 x Ø11	8 x M8
9,00 m	10 x M8 + 5 x Ø11	8 x M8
10,00 m	10 x M8 + 5 x Ø11	8 x M8

PARTIE HAUTE

POTEAU DE DEPART

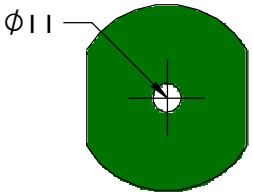

DETAIL A

POTEAU INTERMEDIAIRE

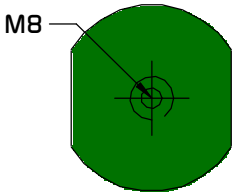

DETAIL B

ORIENTATION DES PERCAGES

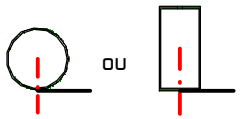

INTERIEUR DU TERRAIN

(— · — AXE DES PERCAGES)

PARTIE BASSE

POTEAU DE DEPART

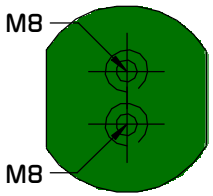

DETAIL C

POTEAU INTERMEDIAIRE

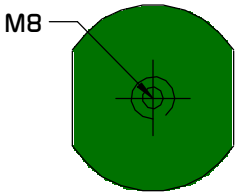

DETAIL D

ORIENTATION DES PERCAGES

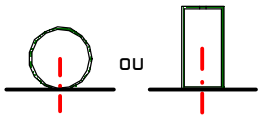

INTERIEUR DU TERRAIN

(— · — AXE DES PERCAGES)

INSTALLATION

Photos non contractuelles

SCELLEMENT DES POTEAUX PARE-BALLONS - POTEAUX INTERMEDIAIRES HAUTEUR 2,00 m

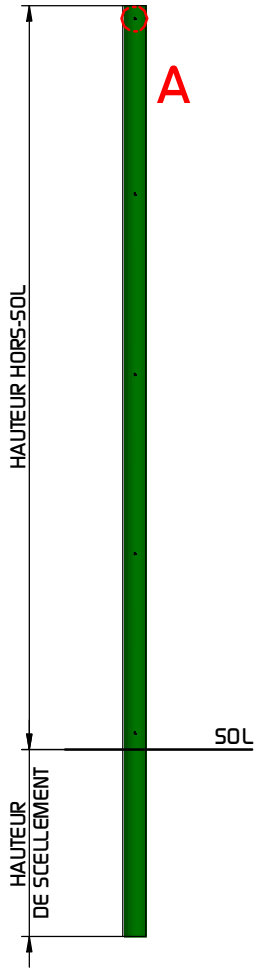

POTEAU INTERMEDIAIRE -
REMPLISSAGE GRILLAGE SIMPLE TORSION

	HAUTEUR HORS-SOL	HAUTEUR DE SCELLEMENT
GRILLAGE SIMPLE TORSION	2,01 m	0,48 m
PANNEAU SOUDES	2,037 m	0,48 m

TYPE DE PERCAGES SUR CHAQUE POTEAU	
GRILLAGE SIMPLE TORSION	PANNEAUX SOUDES
5 x M8	5 x M8 + 5 x Ø10

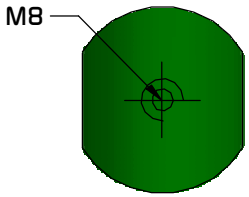

DETAIL A

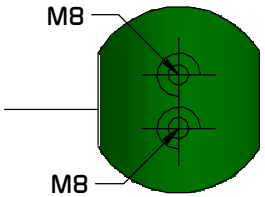

DETAIL B

ORIENTATION DES PERCAGES

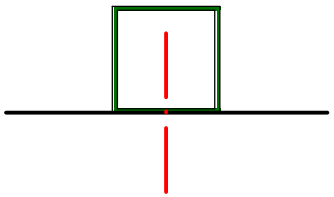

OU

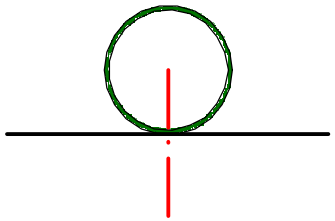

INTERIEUR DU TERRAIN
(—— · —— AXE DES PERCAGES)

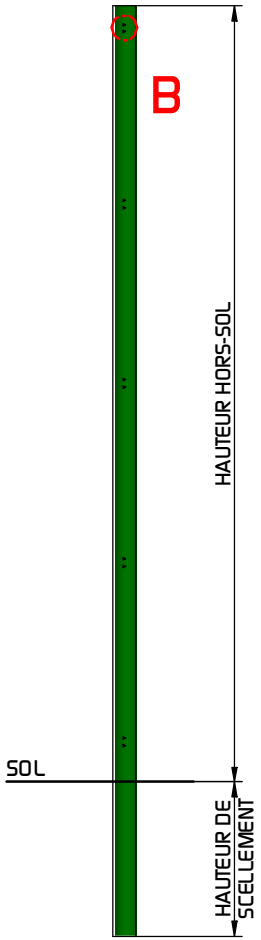

POTEAU INTERMEDIAIRE -
REMPLISSAGE PANNEAUX SOUDES

INSTALLATION

Photos non contractuelles

SCELLEMENT D'UN POTEAU DE DEPART AVEC SA JAMBE DE FORCE PARE-BALLONS 3 à 6 m

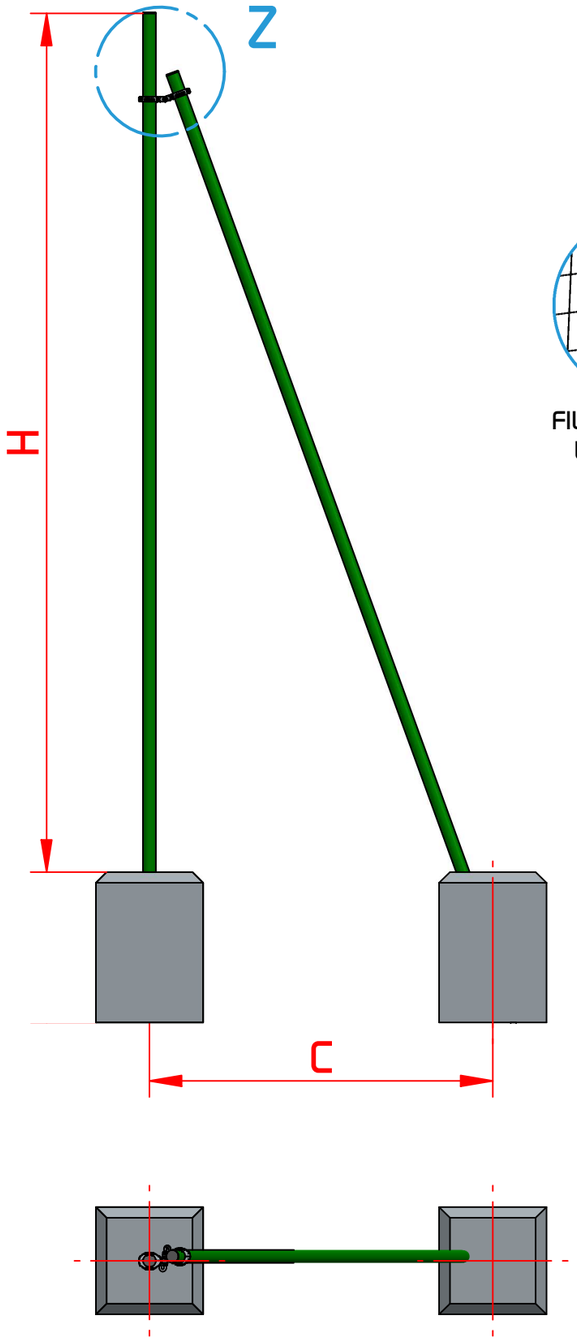

SCELLEMENT IDENTIQUE POUR TOUTES LES CONFIGURATIONS

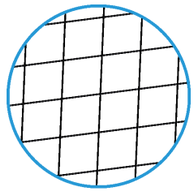

FILET SUR TOUTE LA HAUTEUR

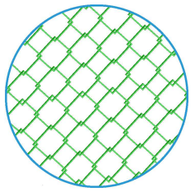

PARTIE BASSE GRILLAGE SIMPLE TORSION

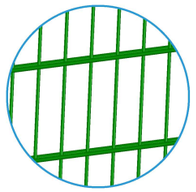

PARTIE BASSE PANNEAUX SOUDES

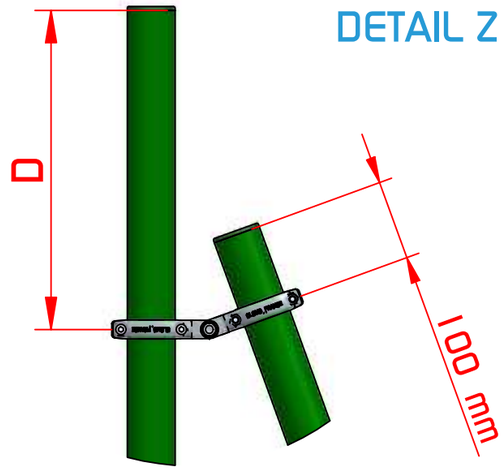

H	A	B	C	D
3,00 m	0.70 m	0.50 m	1,20 m	0,30 m
4,00 m	0.70 m	0.50 m	1,60 m	0,40 m
5,00 m	1,00 m	0.70 m	2,05 m	0,40 m
6,00 m	1,00 m	0.70 m	2,20 m	0,80 m

DIMENSIONS DU MASSIF DE SCELLEMENT :

(données à titre indicative, à adapter selon la nature du sol)

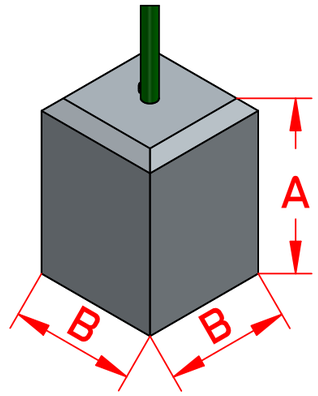

Rédacteur : A.B
Le : 21/01/2021

Photos non contractuelles

A CONSERVER

(Nous déclinons toutes responsabilités en cas de mauvais scellement)

SCELLEMENT D'UN POTEAU DE RETENTION AVEC SES JAMBES DE FORCE PARE-BALLONS 3 à 6 m

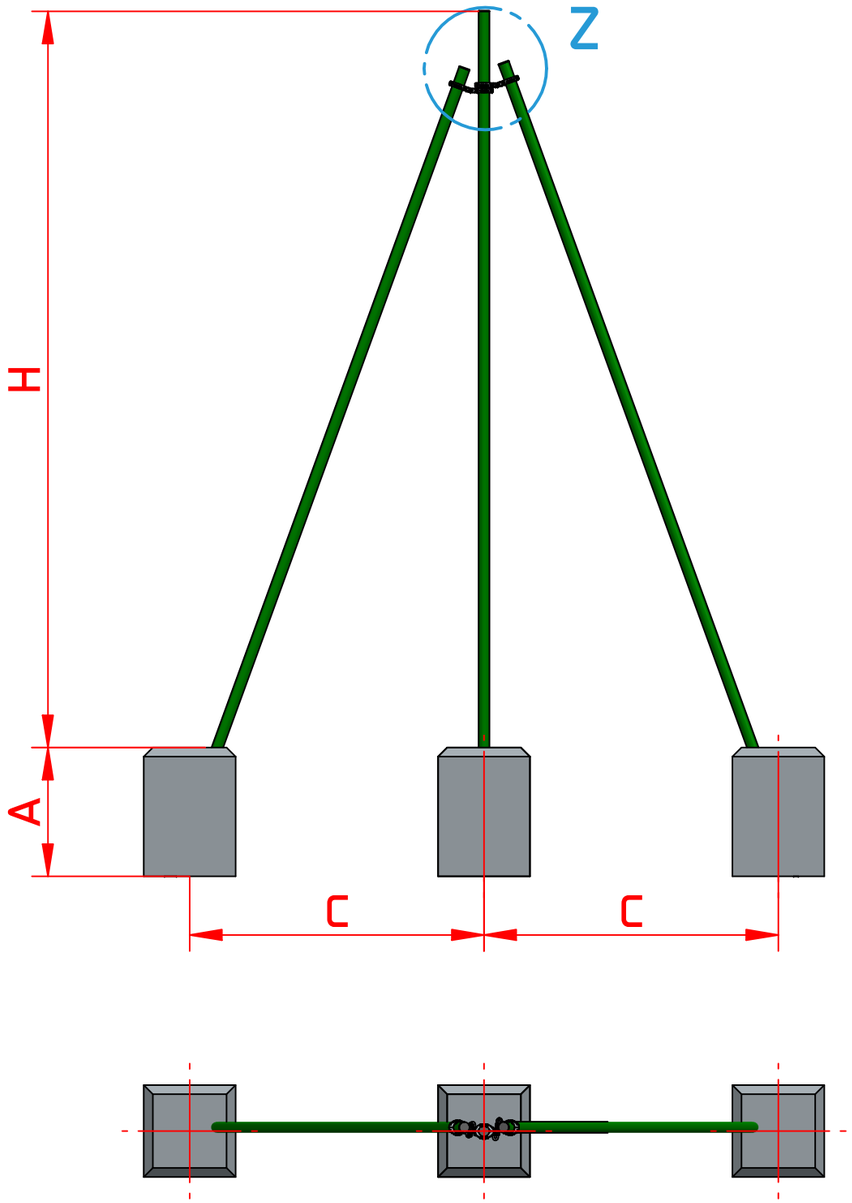

SCELLEMENT IDENTIQUE POUR TOUTES LES CONFIGURATIONS

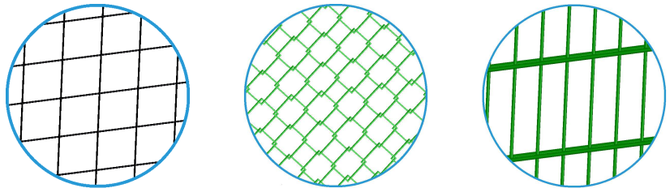

FILET SUR TOUTE LA HAUTEUR

PARTIE BASSE GRILLAGE SIMPLE TORSION

PARTIE BASSE PANNEAUX SOUDES

DETAIL Z

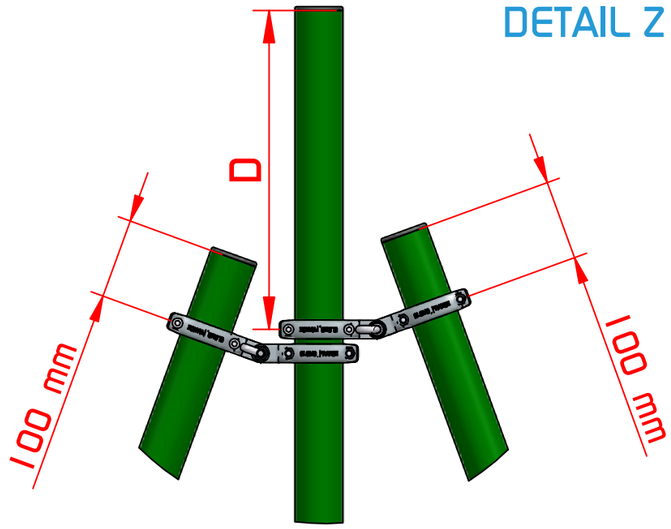

H	A	B	C	D
3,00 m	0.70 m	0.50 m	1,20 m	0,30 m
4,00 m	0.70 m	0.50 m	1,60 m	0,40 m
5,00 m	1,00 m	0.70 m	2,05 m	0,40 m
6,00 m	1,00 m	0.70 m	2,20 m	0,80 m

DIMENSIONS DU MASSIF DE SCELLEMENT :

(données à titre indicative, à adapter selon la nature du sol)

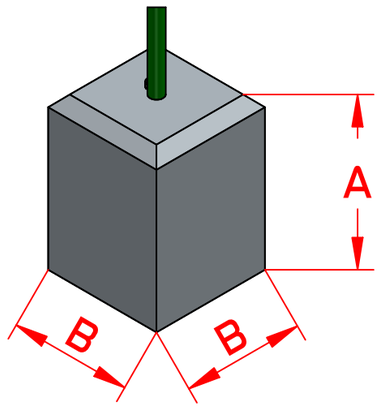

Rédacteur : A.B
Le : 21/01/2021

A CONSERVER

Photos non contractuelles

(Nous déclinons toutes responsabilités en cas de mauvais scellement)